COLONNE UNIVERSO
MODULE ECLAIRAGE



220-240V 50Hz

IK	kg	SCx	Hmax
10	6 kg	-- m²	-- m

MODULE ECLAIRAGE

REGLAGE DES PCB

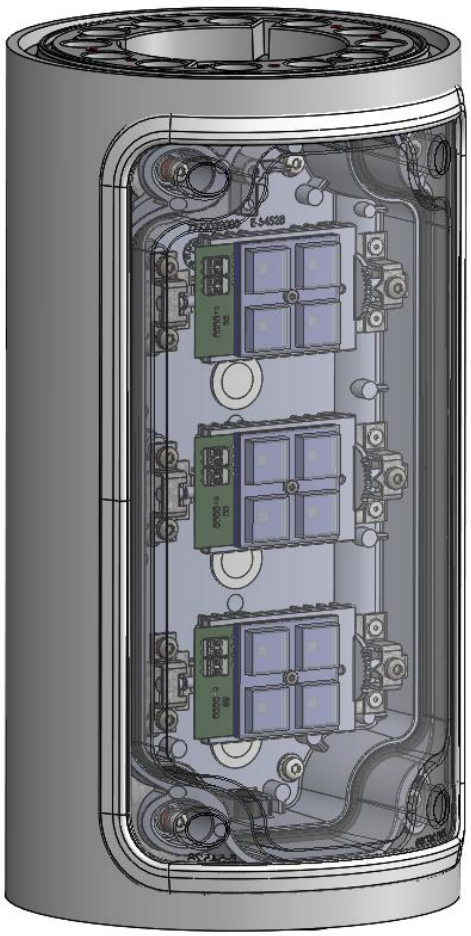

La source lumineuse contenue dans ce luminaire ne doit être remplacée que par le fabricant ou son agent de maintenance ou une personne de qualification équivalente.
The lighting part included in this luminaire must maintained by the manufacturer, an authorized service agent or a person with similar technical qualification.
Die in der Leuchte beinhaltene Lichtquelle soll nur durch den Hersteller oder seinen Wartungsfachmann oder einen Servicetechniker mit einer ähnlichen Qualifikation ersetzt werden.

ECLATEC S.A.S. 41, rue Lafayette - CS 20069 - Maxéville - 54528 LAXOU CEDEX - France
Tél. • + 33 (0)3 83 39 38 00
Site • www.eclatec.com

1

T25

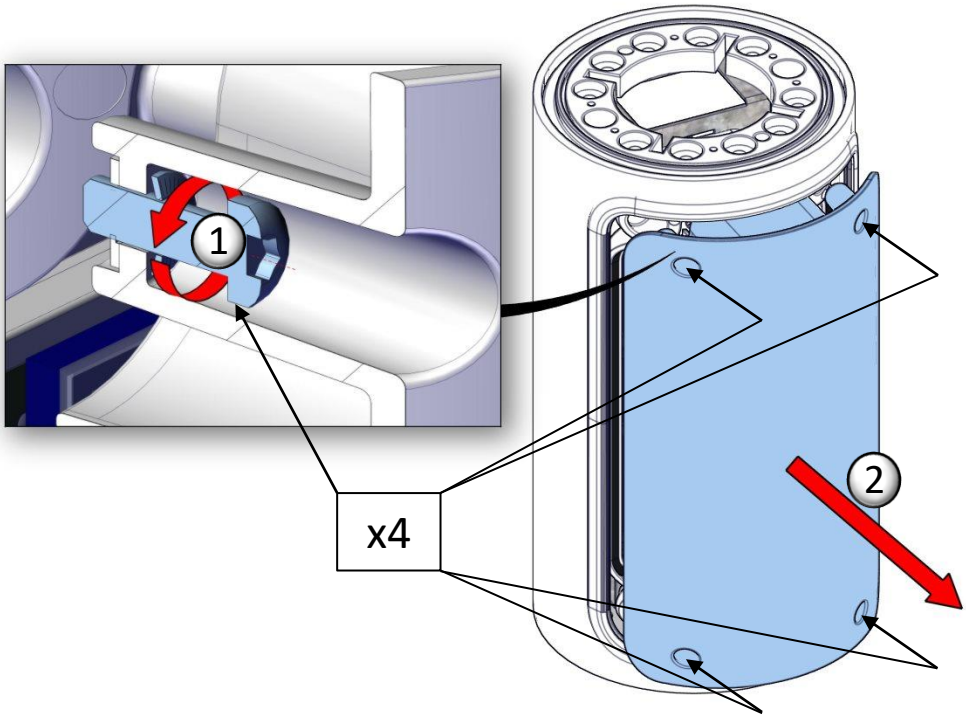

2

T25

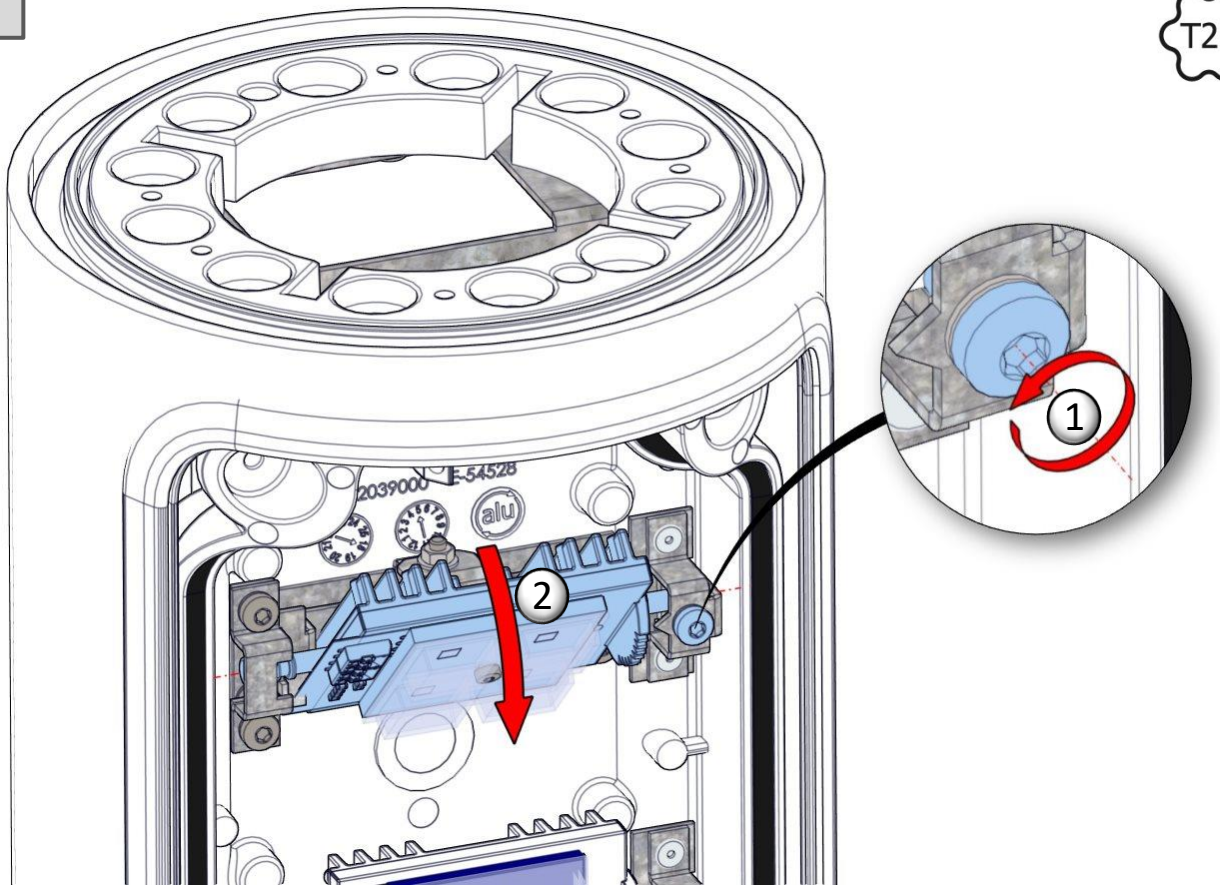

La source lumineuse contenue dans ce luminaire ne doit être remplacée que par le fabricant ou son agent de maintenance ou une personne de qualification équivalente.
The lighting part included in this luminaire must maintained by the manufacturer, an authorized service agent or a person with similar technical qualification.
Die in der Leuchte beinhaltene Lichtquelle soll nur durch den Hersteller oder seinen Wartungsfachmann oder einen Servicetechniker mit einer ähnlichen Qualifikation ersetzt werden.

ECLATEC S.A.S. 41, rue Lafayette - CS 20069 - Maxéville - 54528 LAXOU CEDEX - France
Tél. • + 33 (0)3 83 39 38 00
Site • www.eclatec.com

3

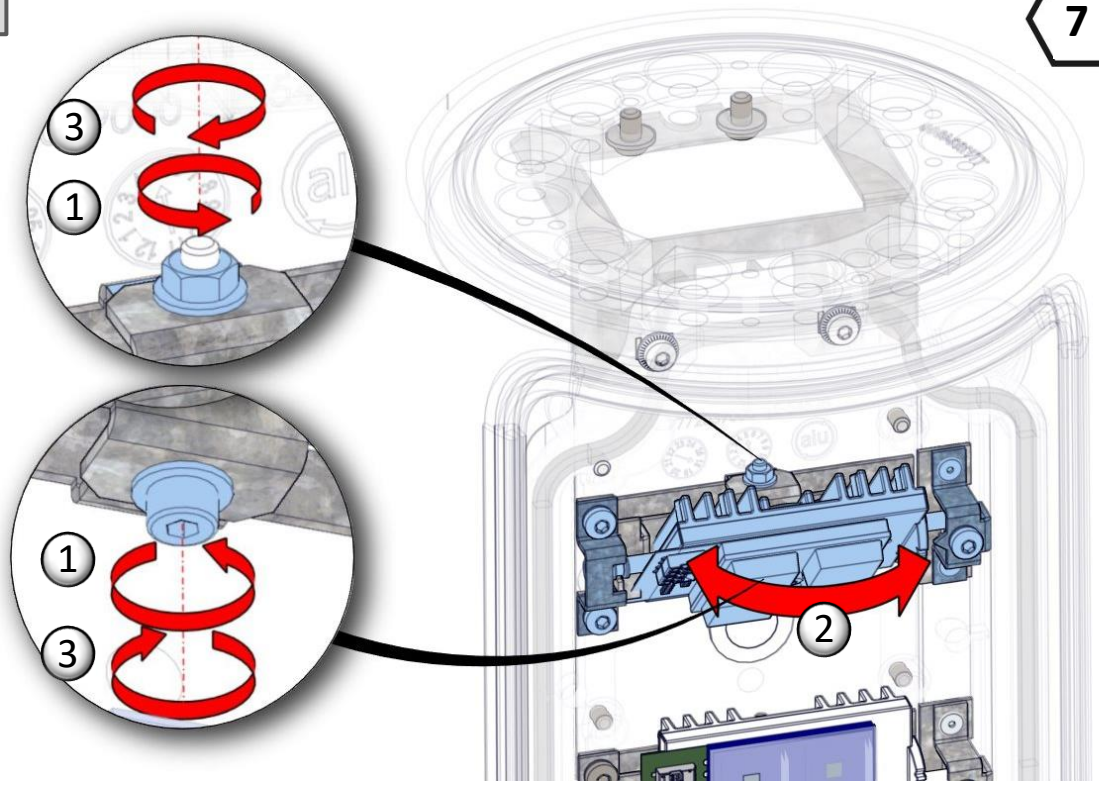

4

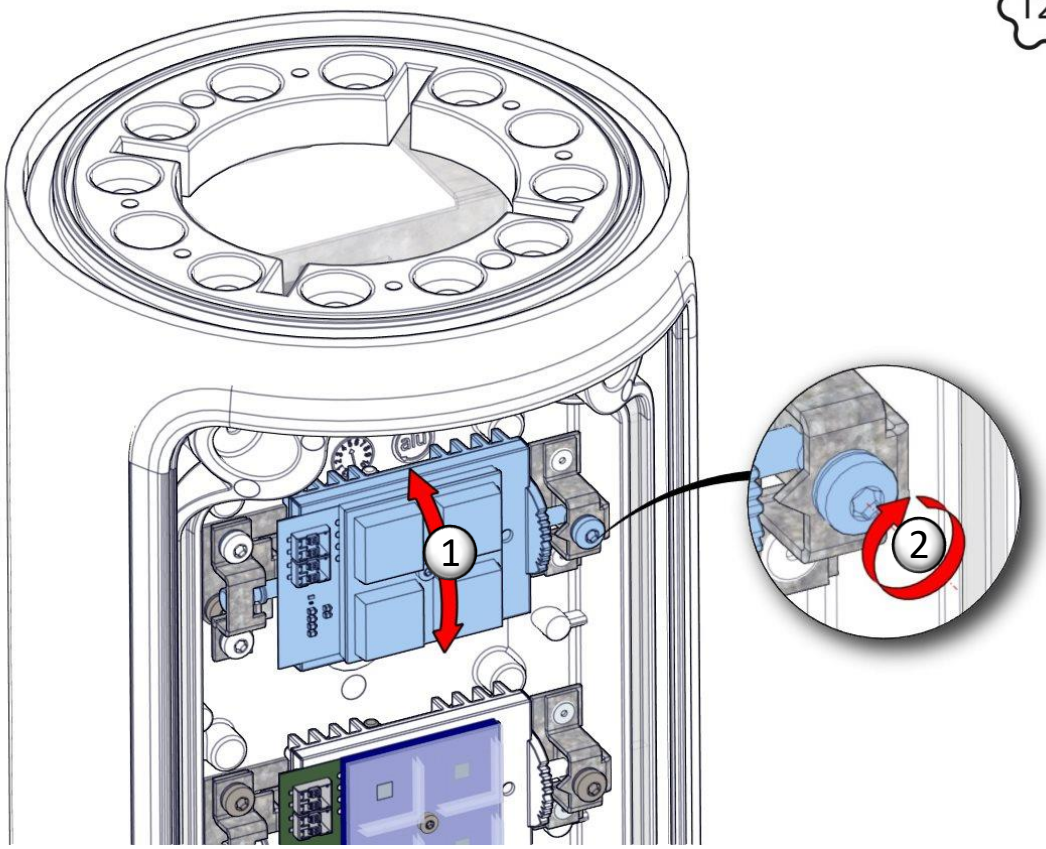

La source lumineuse contenue dans ce luminaire ne doit être remplacée que par le fabricant ou son agent de maintenance ou une personne de qualification équivalente.
The lighting part included in this luminaire must maintained by the manufacturer, an authorized service agent or a person with similar technical qualification.
Die in der Leuchte beinhaltene Lichtquelle soll nur durch den Hersteller oder seinen Wartungsfachmann oder einen Servicetechniker mit einer ähnlichen Qualifikation ersetzt werden.

ECLATEC S.A.S. 41, rue Lafayette - CS 20069 - Maxéville - 54528 LAXOU CEDEX - France
Tél. • + 33 (0)3 83 39 38 00
Site • www.eclatec.com

5

T25

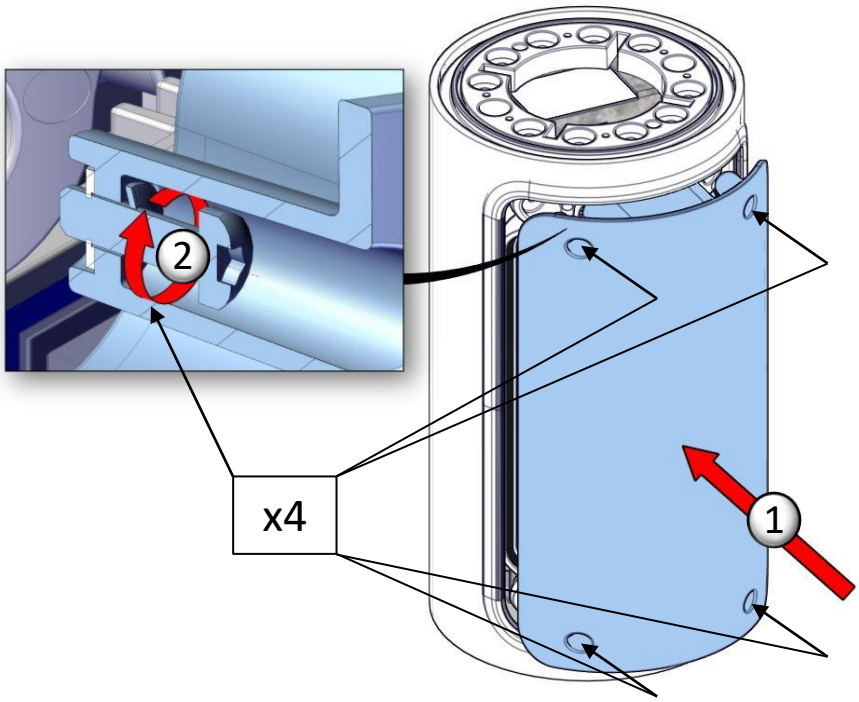

La source lumineuse contenue dans ce luminaire ne doit être remplacée que par le fabricant ou son agent de maintenance ou une personne de qualification équivalente.
The lighting part included in this luminaire must maintained by the manufacturer, an authorized service agent or a person with similar technical qualification.
Die in der Leuchte beinhaltene Lichtquelle soll nur durch den Hersteller oder seinen Wartungsfachmann oder einen Servicetechniker mit einer ähnlichen Qualifikation ersetzt werden.

ECLATEC S.A.S. 41, rue Lafayette - CS 20069 - Maxéville - 54528 LAXOU CEDEX - France
Tél. • + 33 (0)3 83 39 38 00
Site • www.eclatec.com